Motorblock

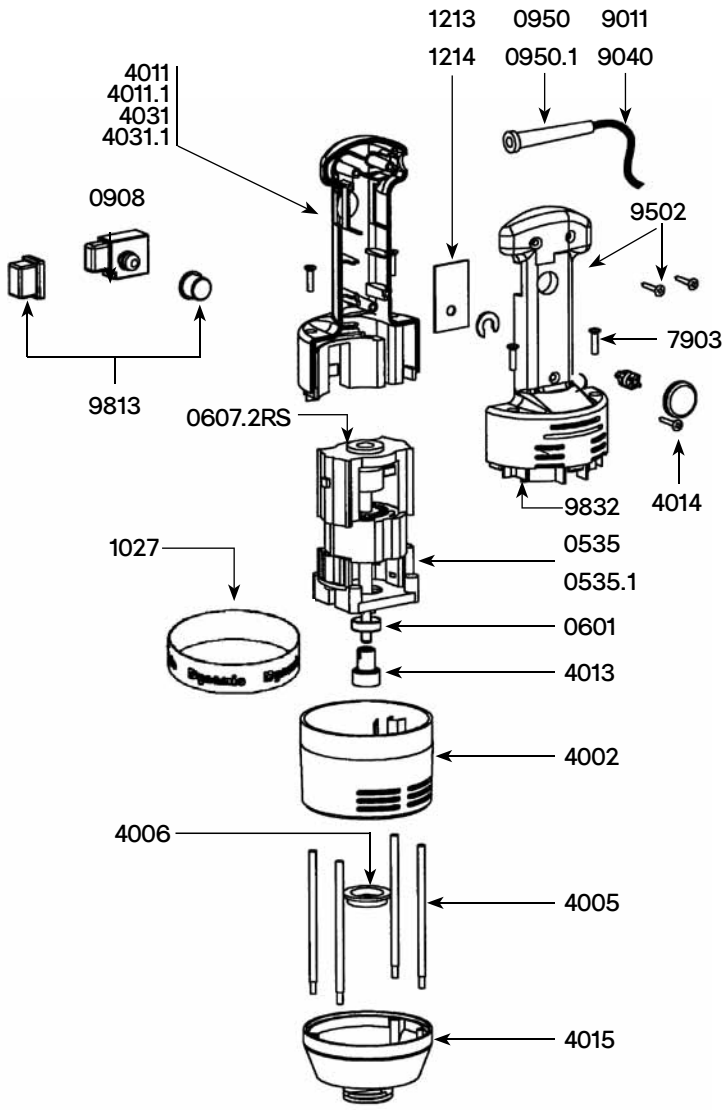

Bezeichnung	Ref	Preis €
Motor 230V	0535	101,88
Motor 115V	0535.1	103,71
Kugellager von der Rotorwelle	0601	8,72
Kugellager Motorgehäuse	0607.2RS	8,72
Wandhalterung	0880.1	45,02
Schalter	0908	18,27
Zugentlastung 230V	0950	1,53
Zugentlastung 115V	0950.1	1,53
Aufkleber Dynamic	1027	7,60
Typenschild Junior Plus 230V	1084	3,27
Typenschild Junior Plus 115V	1085	3,27
Typenschild Junior Combi 230V	1086	3,27
Typenschild Junior Combi 115V	1087	3,27
Drehzahlregulierung 230V	1213	60,50
Drehzahlregulierung 115V	1214	52,54
Oberteil Gehäuse	4002	14,91
Zugstangen (4)	4005	9,65
Lager	4006	2,74
Griff komplett Junior Plus 230V	4010	77,22
Griff komplett Junior Plus 115V	4010.1	77,22
Unterer Halbgriff mit Etikett Junior Plus 230V	4011	17,78
Unterer Halbgriff mit Etikett Junior Plus 115V	4011.1	17,78
Kondensator	4012	10,65
Kupplung	4013	8,19
Knopf zu Drehzahlregulierung	4014	8,19
Unterteil Gehäuse (Alu)	4015	70,97
Griff komplett Junior Combi 230V	4030	77,22
Griff komplett Junior Combi 115V	4030.1	77,22
Unterer Halbgriff mit Etikett Junior Combi 230V	4031	17,78
Unterer Halbgriff mit Etikett Junior Combi 115V	4031.1	17,78
Kohlen 230V (2)	4050	7,91
Kohlen 115V (2)	4050.1	7,91
Schrauben für Zugstangen (4)	7903	2,85
Netzkabel 230 V	9011	13,55
Kabel (115V)	9040	16,94
Schrauben für Griff (3)	9502	0,38
Schalterabdeckung	9813	5,27
Halbgriff Junior Plus / Junior Combi	9832	15,97
Junior Motorblock komplett (siehe Produktkatalog)	AC100	-

Fuß komplett 225

Bezeichnung	Ref	Preis €
Kugellager	0601	8,72
Dichtungsring	0632	5,29
Lagerbuchse	0642	1,17
Dichtung	0898	10,09
Messer	4004	17,91
Emulgiermesser	4009	25,97
Führungsrohr, Glocke und Dichtung	4016	113,74
Welle mit Kugellager und Kupplung	4017	49,14
Kugellagerring	4018	2,47
Kupplung mit Stift	45123	13,78
Fuß komplett (siehe Produktkatalog)	AC101	-

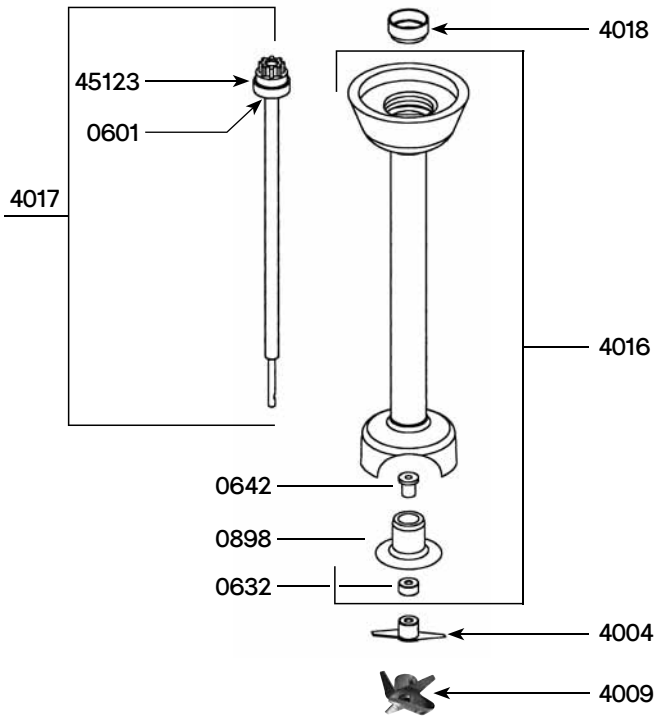

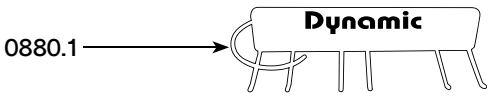

Fuß komplett XL 300

Bezeichnung	Ref	Preis €
Kugellager	0601	8,72
Dichtungsring fur Mixer Fuß	0607	11,39
Kesselhalterungen Dichtung + Auswurfhülsen	1189	13,04
Lager	4018	2,47
Führungsrohr, Glocke und Dichtung	4062	134,61
Welle mit Kugellager und Kupplung	4063	50,64
Dichtung mit Gleitlager	7916	21,14
Messer mit Schraube	9213	23,09
Schrauben für Dichtung	9902	0,75
Kunststoffkupplung	45123	13,78
Fuß komplett (siehe Produktkatalog)	AC105	-

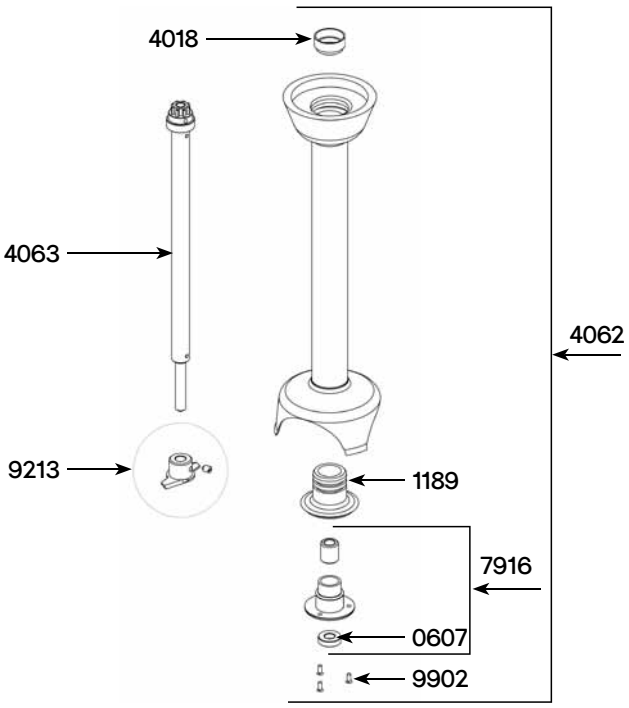

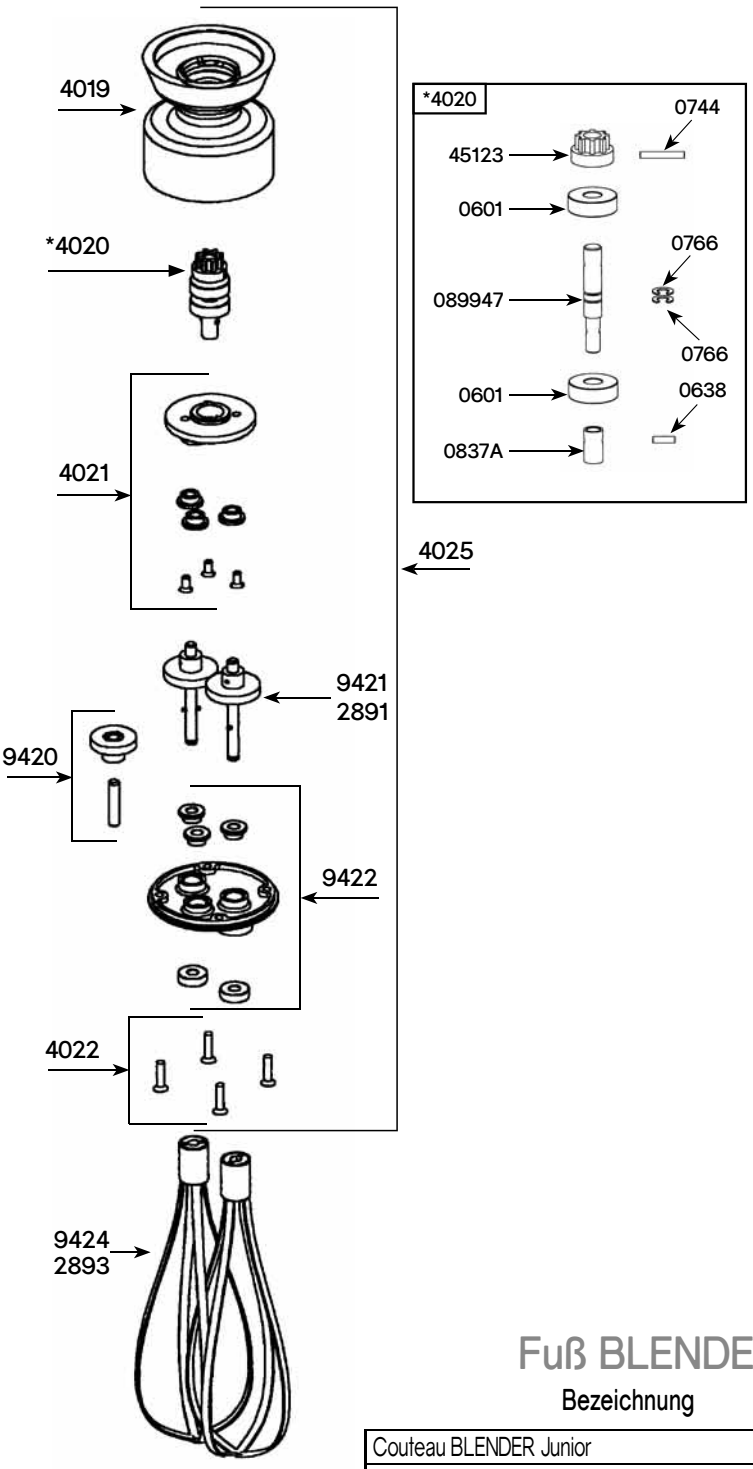

Rührbesen

Bezeichnung	Ref	Preis €
Kugellager	0601	8,72
Stift 3x10	0638	1,21
Stift 3x20	0744	1,36
Clips	0766	0,84
Zahnrad	0837A	18,20
Unteres Gehäuse/ Rührbesen	4019	74,09
Welle mit Kupplungsteil und Lager mit Clips	4020	40,23
Scheibe mit Dichtungen und Schrauben	4021	23,83
Schrauben für Gehäuse	4022	2,57
Getriebe	4025	162,59
Zahnrad + Achse	9420	52,54
Wellen mit Zahnrädern	9421	50,03
Gehäuseteil mit Ringen und Dichtungen	9422	26,56
Rührbesen (Paar)	9424	47,89
Kunststoffkupplung	45123	13,78
Welle	089947	19,68
Rührbesen komplett (siehe Produktkatalog)	AC102	-

Version extractable

Wellen mit Zahnrädern	2891	39,50
Rührbesen (Paar)	2893	41,12

Fuß BLENDER JUNIOR

Bezeichnung	Ref	Preis €
Couteau BLENDER Junior		8,72
Cloche BLENDER Junior		5,29
Bague à levre Ø 6 x Ø 16 x 6		74,80
Palier BLENDER Junior		33,60
Bague autolubrifiante Ø 6 x Ø 10 x 12		16,10
Entretoise Junior		49,14
Carter inferieur alu pour pied junior plus et combi		
Bague de roulement type MX 79		2,47
Moyeu dentée		13,78
Goupille Ø 3 x 20		
Roulement 608 inox		
Arbre de transmission BLENDER Junior		

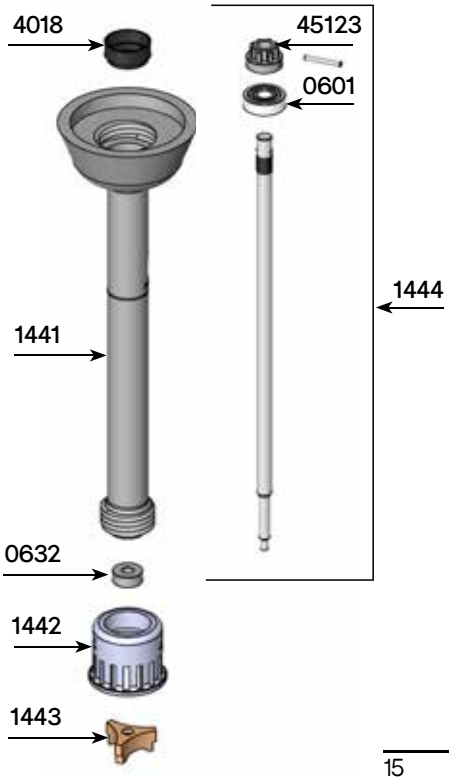

*Solange Vorrat reicht.

Kutter JUNIOR

Bezeichnung	Ref	Preis €
Antirutschmatte	1178	10,28
Deckel mit Antrieb	2880.J	122,98
Messer komplett	2881.J	36,79
Schüssel	2882	25,97

Kutter JUNIOR

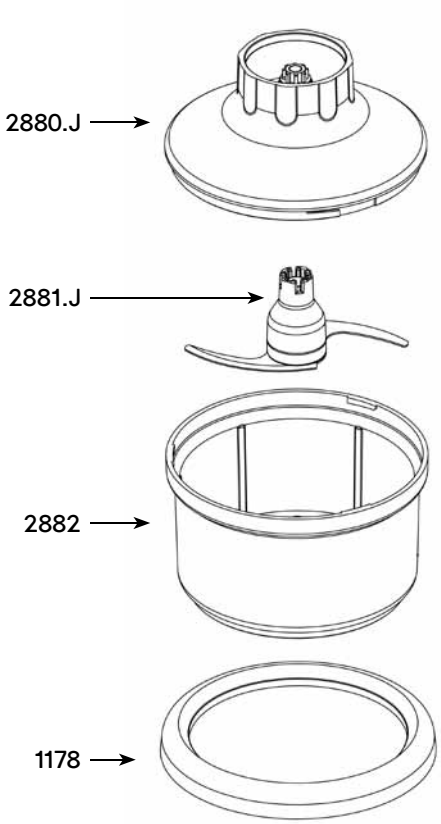

Pürierstab JUNIOR

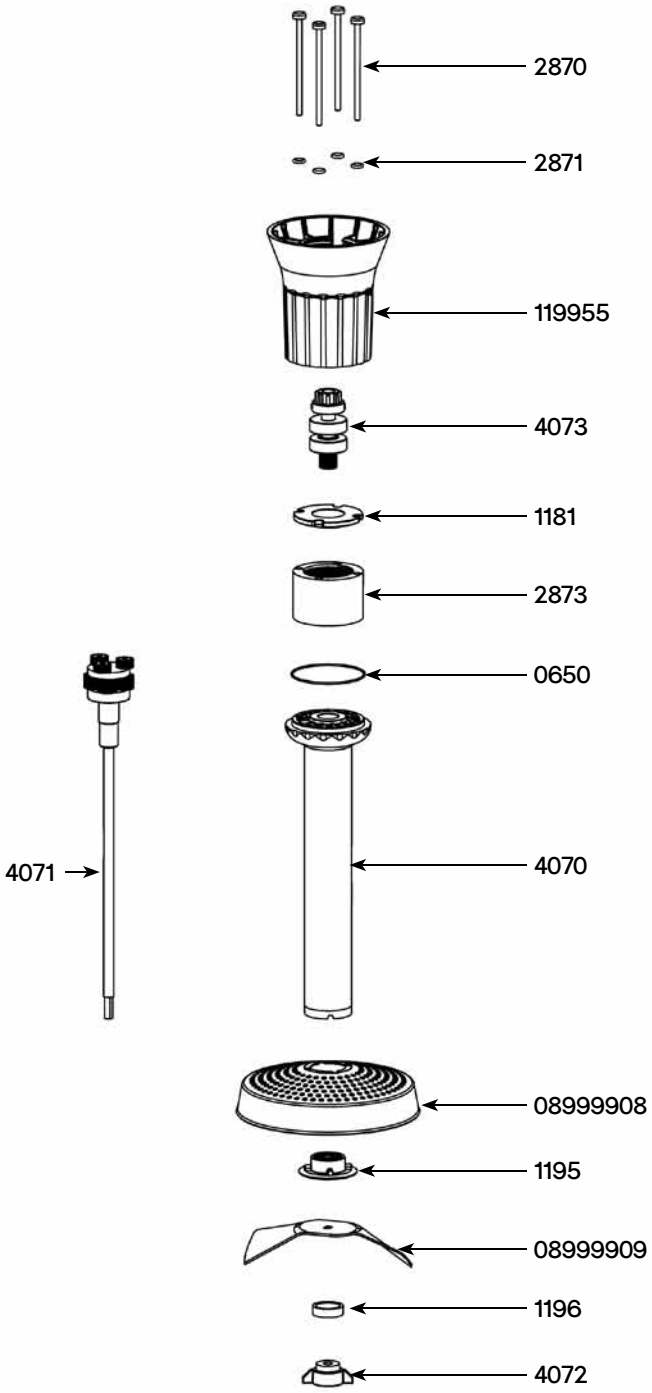

Pürierstab JUNIOR

Bezeichnung	Ref	Preis €
gelochte Glocke Pürierstab Junior	08999908	36,85
Schraube Pürierstab Junior	08999909	21,83
Dichtung	0650	3,36
Deckel	1181	4,11
Fixierpfropfen	1195	2,39
Gummiring	1196	1,95
Griff Pürierstab Junior	119955	19,80
Schrauben (4)	2870	3,57
Dichtung (4)	2871	2,92
Gehäuse Planetengetriebe	2873	44,37
Fuß Pürierstab Junior	4070	25,69
Welle mit Planetengetriebe Pürierstab Junior	4071	80,56
Mutter Pürierstab Junior	4072	7,68
Welle mit Kupplungsteil und Lager mit Clips Pürierstab Junior	4073	40,04

*Solange Vorrat reicht.

WICHTIG: bitte geben Sie bei Ersatzteilbestellungen den Typ und Seriennummer des Gerätes an.