Bezeichnung	Ref
LAGER	0601
STIFT 3 x 20	0744
WELLE MIT KUGELLAGER UND KUPPLUNGSTEIL	6301
FÜHRUNGROHR	6302
DICHTUNG KOMPLETT MIT BRONZERING	6303
WERKZEUG FÜR CREMES	6304
WERKZEUG FÜR FRÜCHTE	6305
MESSER AUS EDELSTAHL	6306
SCHLÜSSEL FÜR MESSER	6307
SCHLÜSSEL FÜR WELLE	6308
DICHTUNG	6309
BRONZERING	6310
DICHTUNG EDELSTAHL	6311
DICHTUNGSRING	6312
KUPPLUNGSKASTEN MIT STIFT	9051
VERBINDUNGSSTÜCK SCHWARZ	9847

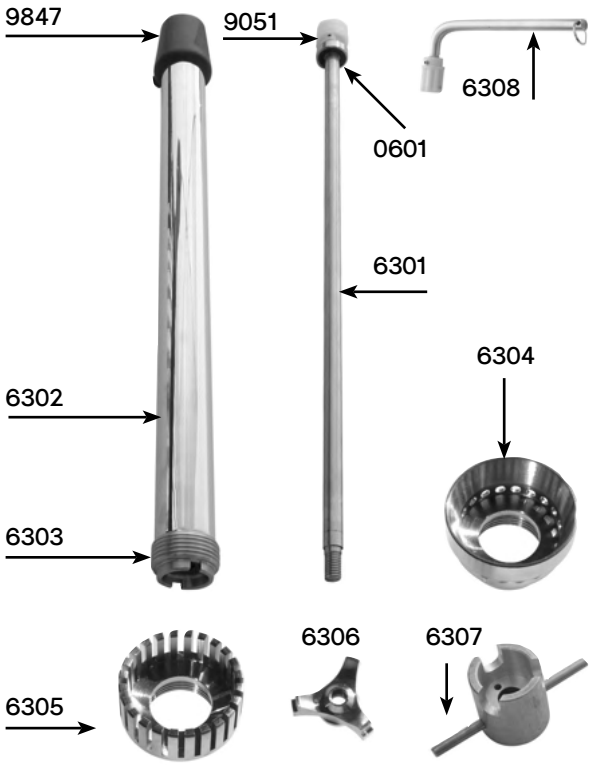

Wichtig: bitte geben Sie bei Ersatzteilbestellungen den Typ und Seriennummer des Gerätes an.