FM 420 - Ref AC202
FM 600 - Ref AC200
FM 700 - Ref AC201

Bezeichnung	Ref
LAGER	0601
SELBSTSCHMIERENDE LAGER	0623
LAGER	0647
DICHTUNG	0673
SICHERUNGSRING	079959
SELBSTSCHMIERENDE LAGER C12/17/12	3516
SCHLÜSSEL FÜR WELLE	6308
ZAHNRAD MIT DICHTRING	8429
ZAHNRAD MIT ACHSE	8430
VERBINDUNGSNABE (FÜR MOTOR)	9028
KUPPLUNGSKASTEN MIT STIFT	9051
GETRIEBEDECKEL MIT ACHSAUFNAHMEN	9054
WELLE, KUPPLUNG, LAGER	9055
GETRIEBEDECKEL MIT 2 ACHSAUFNAHMEN + ANTRIEBSACHSE MIT SCHNECKE	9065
RÜHRBESEN - L:600MM	9230a
RÜHRBESEN - L:700MM	9230b
RÜHRBESEN - L:420MM	9230C
WELLE	9231
GETRIEBEUNTERTEIL MIT HÜLSE UND LAGER	9232
GRIFF	9233
GETRIEBEAINHEIT OHNE GRIFF, OHNE BESEN	9250

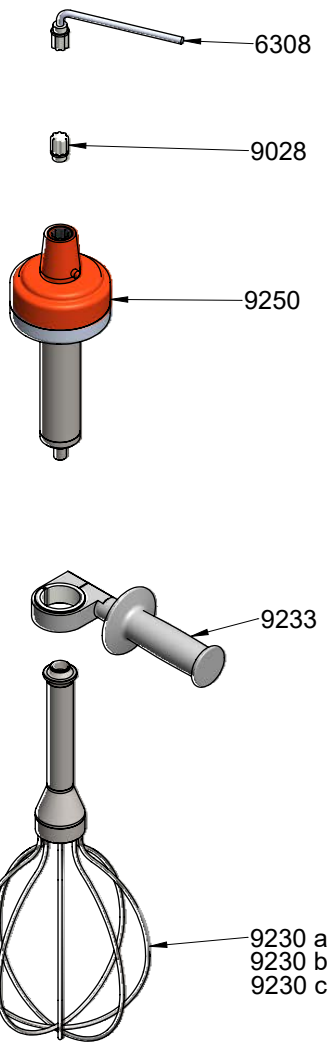

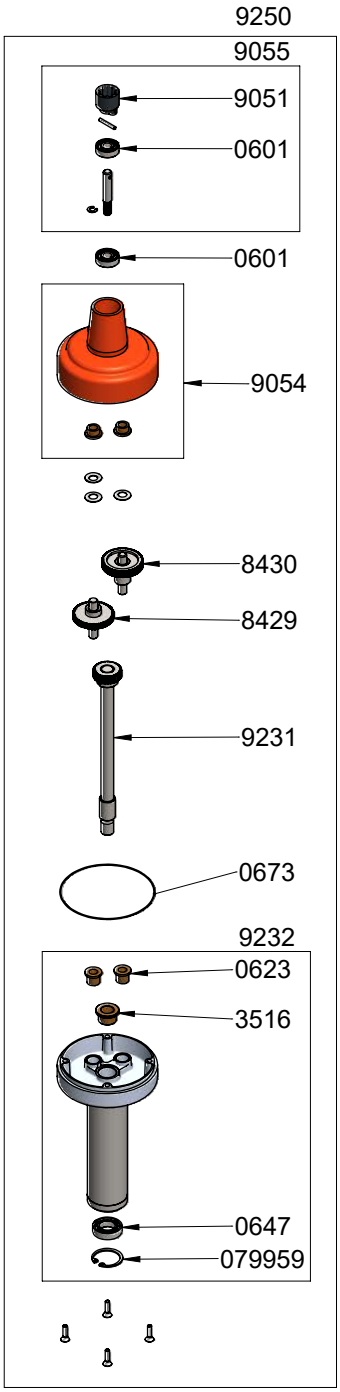

Wichtig: bitte geben Sie bei Ersatzteilbestellungen den Typ und Seriennummer des Gerätes an.