Ref MX155T

Bezeichnung	Ref
UNTERES ALUGEHÄUSE AM MOTOR	0427H
KOHLEN (PAAR)	0529H
LAGER	06011
LAGER MOTOR	0602
ACHSE DES AUSGANGWELLE	0807H
WANDHALTERUNG	0862
KNICKSCHUTZ FÜR KABEL 220-240V	0950
KUGELLAGERRING	119950
KUGELLAGERRING	119964
WELLE	45121H
KUPPLUNGSTEIL WELLE	45122
KUPPLUNGSTEIL AM MOTOR	45123
LÜFTERGEHÄUSE PLASTIK	45125H
ZUGSTANGEN (4)	45138H
SCHRAUBEN FÜR VERBINDUNGSBOLZEN (4)	45139
KOMPLETT MOTOR 220-240 V	45202H
KOMPLETT MOTOR 110-120 V	45202H.1
KOMPRESSIONSCHEIBEN (4)	45230
DECKEL OBEN	45503
ABDECKUNG (1 PAAR)	45610H
STEUERUNG 220-240V	45620
STEURUNG 110-120 V	45620.1
LÜFTERRAD	45633
SCHRAUBENSET STEUERUNG	45706.1
DECKEL SCHALTERBOX	45706.T
UNTERTEIL SCHALTERBOX	45707.T
SCHALTERABDECKUNG	45708
GRIFF, HALTERUNG, TYPENSCHILD, ABDECKUNG	45709H
GESCHWINDIGKEIT 1 SCHITZKAPPE	45710.1
GESCHWINDIGKEIT 2 SCHITZKAPPE	45710.2
STEUERKASTEN KOMPLETT MIT STEUERUNG 220-240V	45712.T
STEUERKASTEN KOMPLETT MIT STEUERUNG 110-120V	45712.T.1
UNTERE MOTORGEHÄUSEABDECKUNG	45831H
KABEL 220-240V	9011.1
KABEL 110-120V	9040.1

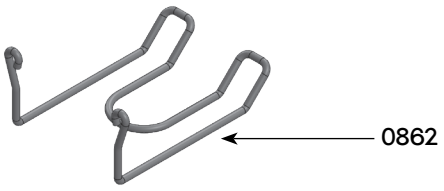

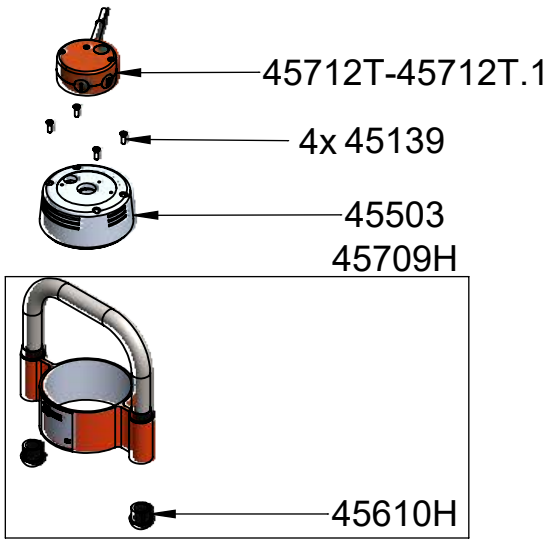

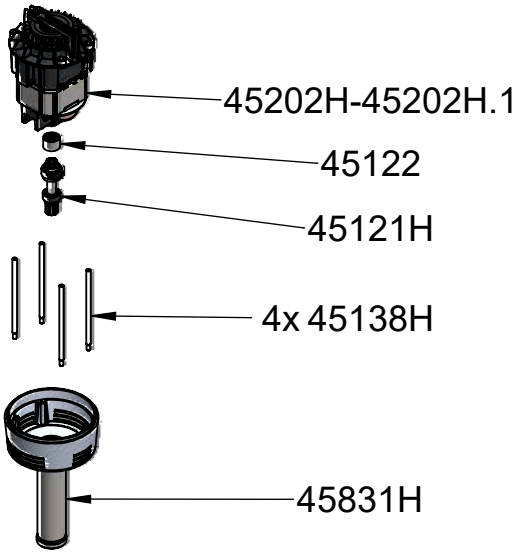

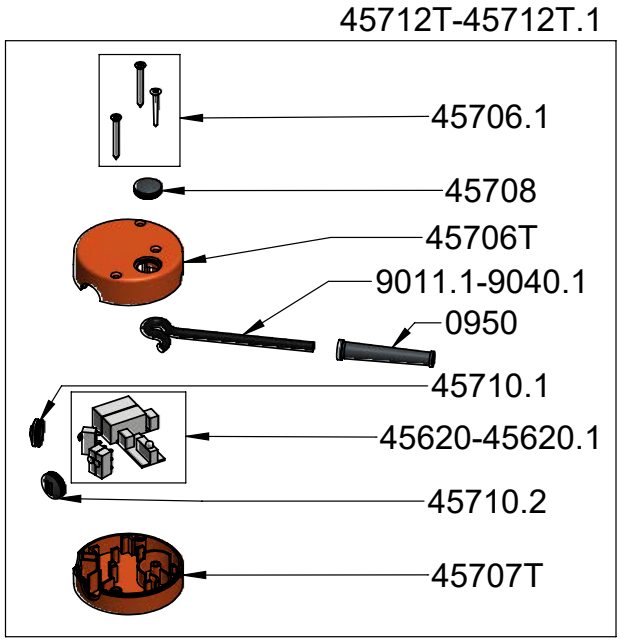

Wichtig: bitte geben Sie bei Ersatzteilbestellungen den Typ und Seriennummer des Gerätes an.

Mixstab BLENDER CC SMX TURBO - Ref AC255T
(Fuß komplett)

45121H

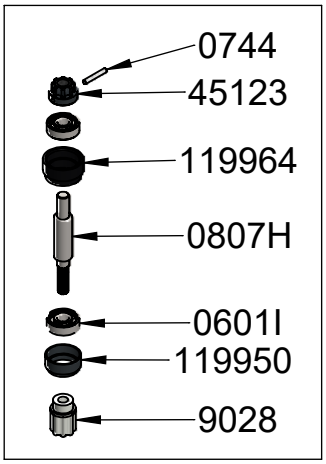

45202H-45202H.1

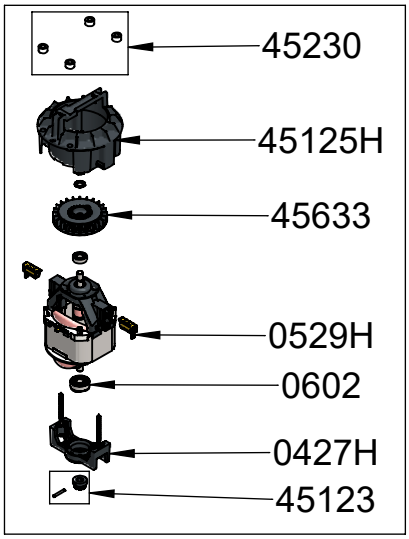

Bezeichnung	Ref
LAGER	0601I
DICHTUNG	0618
DICHTUNG	0641
DICHTRING	0666
DICHTUNGRING 10x22x7	0667
KUGELLAGERRING	119950
GLOCKE BLENDER	1412
HAMMER BLENDER	1413
DEMONTAGEWERKZEUG FÜR TURBOSTAB	1445
WELLE MIT KUPPLUNG	45320
FÜHUNGSROHR	45321
KUGELLAGERRING	7912
VERBINDUNGSNABE (FÜR MOTOR)	9028
KUPPLUNGSKASTEN MIT STIFT	9051H



45321

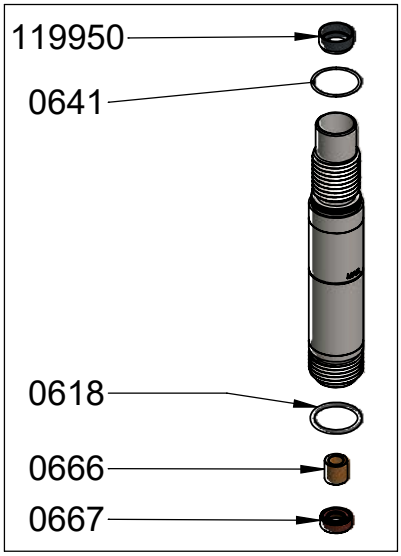

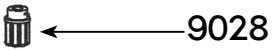

45320

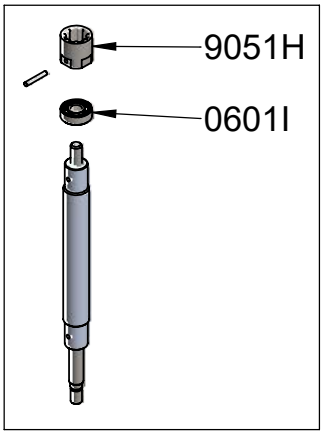



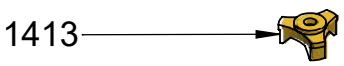

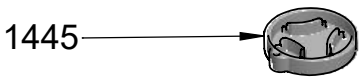

Wichtig: bitte geben Sie bei Ersatzteilbestellungen den Typ und Seriennummer des Gerätes an.