Ref AC050S

Bezeichnung	Ref
LAGER AUS EDELSTAHL	0601H
BRONZERING	6310
DICHTUNGSRING	6312
WELLE DYNATURBO PRO MIT KUGELLAGER	6315
GUMMIRING DYNATURBO PRO	6320
VERBINDUNG EDELSTAHL	6321
O-RING GLOCKE	6322
WERKZEUG FÜR FRÜCHTE	6323
WERKZEUG FÜR CREMES	6324
FÜHRUNGSROHR MIT DICHTUNG	6325
GLOCKE	6326
MESSER	6327
EMULGIERMESSER	6328
SCHLÜSSEL FÜR WELLE	6329
SCHLÜSSEL FÜR MESSER	6330
KUGELLAGERRING	7912
VERBINDUNGSNABE (FÜR MOTOR)	9028

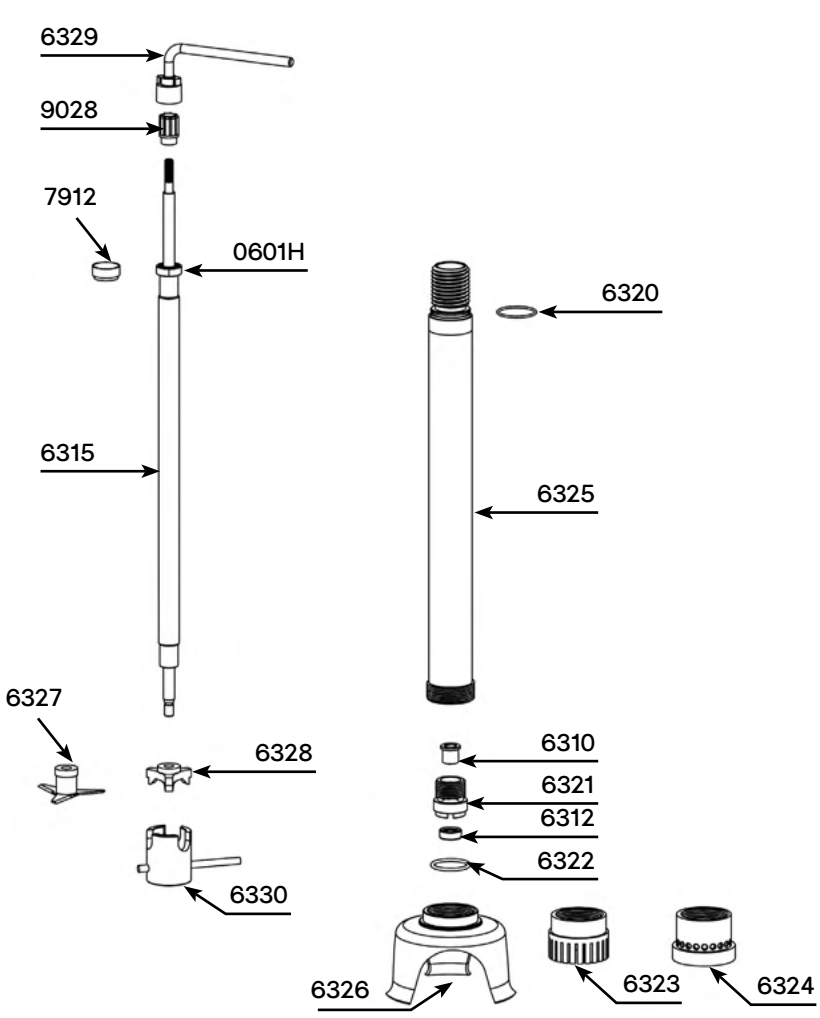

Wichtig: bitte geben Sie bei Ersatzteilbestellungen den Typ und Seriennummer des Gerätes an.